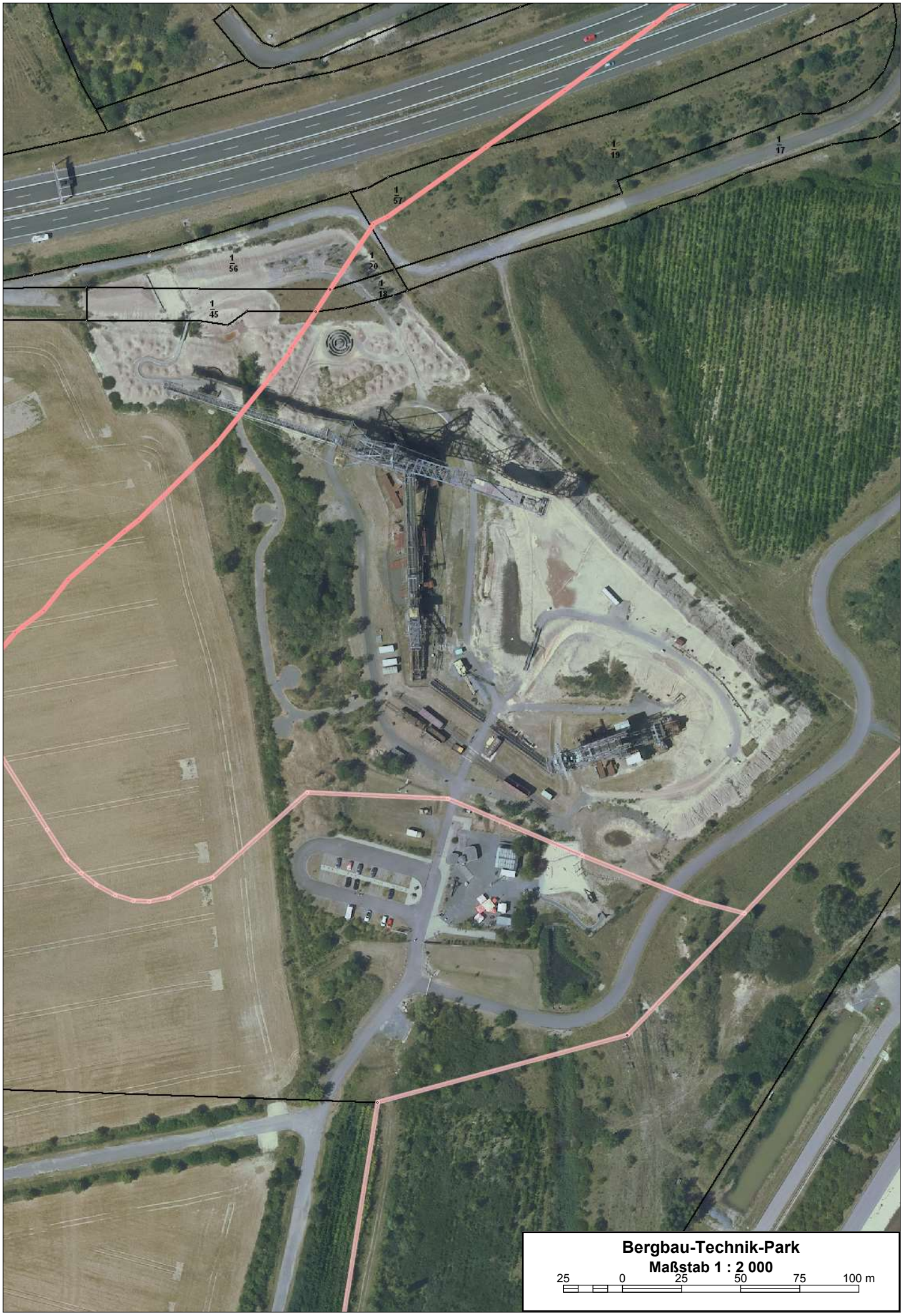
1/19
1/17
1/57
1/56
1/20
1/18
1/45
Bergbau-Technik-Park
Maßstab 1 : 2 000
25 0 25 50 75 100 m

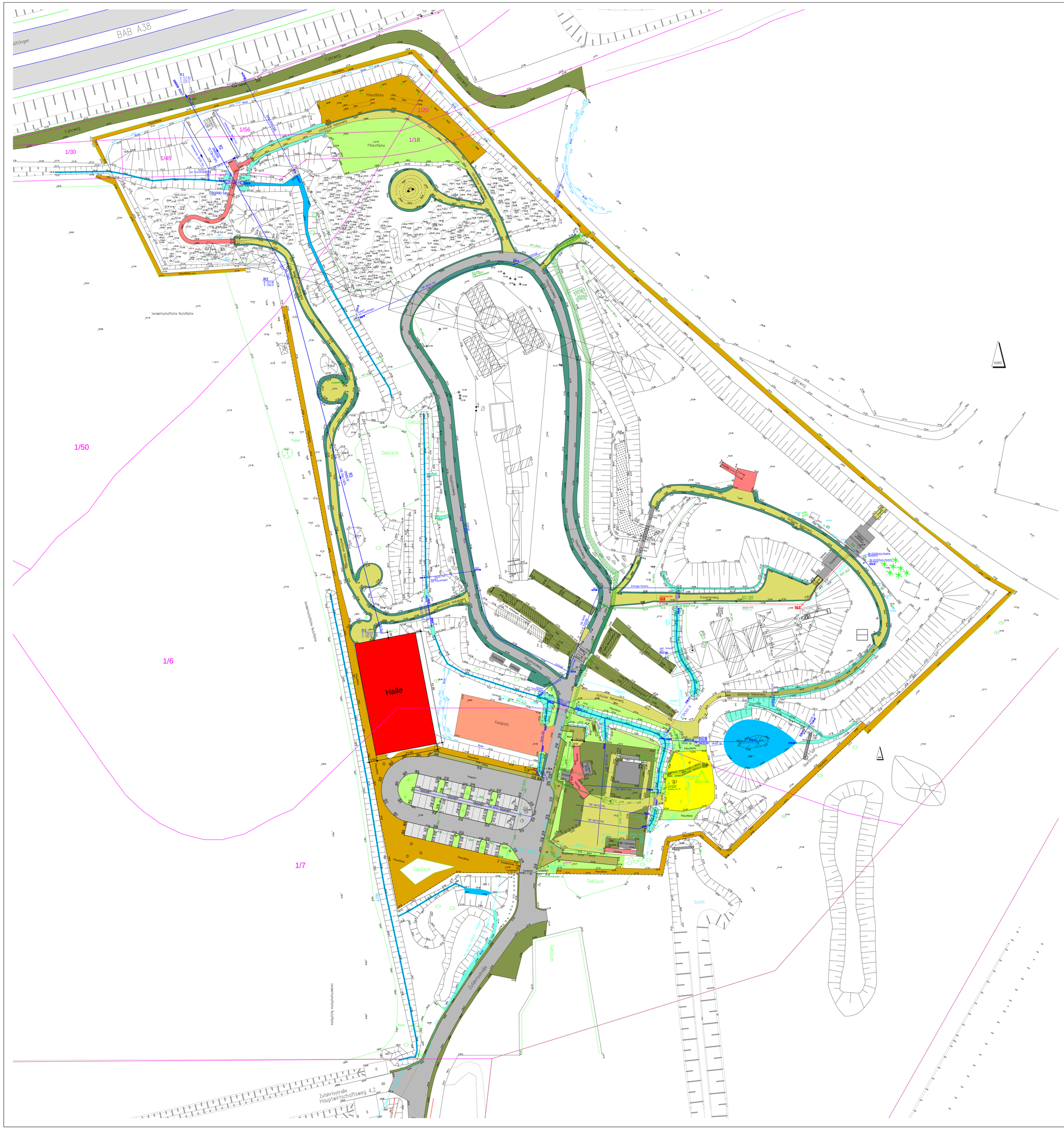

ZEICHENERKLÄRUNG FÜR ALLGEMEINE TOPOGRAPHIE			
	Bord, Fahrbahnrand		Hecke
	Mauer		Kilometerstein, OD
	Stützmauer		Schranke
	Böschung befestigt		Fernsprechstelle
	Böschung unbefestigt		Straßeneinlauf, Gulli
	Leitplanke		Schacht rund
	Geländer	mit rundem Deckel	Schacht eckig
	Flurgrenze amtlich		Laterne
	Grenzpunkt digitalisiert		Verteilerkasten, ZAS
	Polygonpunkt PP		Fließrichtung
	amtlicher Punkt AP		Eingang
	trigonom. Punkt TP	VAS KOS S	Wasserarmaturen
	Mess-/Bohrpunkt	WZS Br	Wasserzähler Brunnen
	Höhenbolzen allg.	Ohy Uhy	Hydranten
	Betonmast, Holzmast	FP	Feldsteinpflaster
BB	bituminöser Belag	GP	Großpflaster
BP	Betonsteinpflaster	SD	Schotterdecke
SSD	sandgeschlemmte SD	SR	Schotterrasen
KP Mo	Kleinpflaster Mosaik	SP	Splitt

- Schotter MG B2 0/45
- Betonsteinpflaster
- Schotterrasen
- Rohreinfassung Feldsteine gemauert
- Braunkohleflöz
- Gebäude
- Gehölzfläche mit Rindenmulch
- Kies 16/32
- Bituminöser Belag
- Rasengitterstein
- Mutterboden
- Sand
- Grabensohle
- Wasserbausteine Kl.10B 125/180
- Gehweg SSD

- Baum / Busch
- Hinweistafel
- Baggerschaufel
- Findling
- Weg unbefestigt
- 01.34.70 Regenwasserentsorgung
- 01.34.70 Schmutzwasserentsorgung
- 01.34.63 Mischwasserentwässerung
- Trinkwasserversorgung
- Energie., Telekom
- Schutzrohr

- Neubau Halle
- Flurstücksgrenze
- 1/6 Flurstücksnummer

Plangrundlage:
"Bestandsplan mit Ver- und Entsorgungsträgern"
vom 01.04.2011
Andreas Schmidt
Vermessung- & Projektmanagement
Waldstraße 33, 04683 Naunhof

Lagesystem: RD 83 / GK
Höhensystem: NHN

INDEX	DATUM	ZEICHEN	ÄNDERUNG

Ingenieurbüro für Bauplanung und Beratung GmbH
Rathausstraße 84, 04416 Markkleeberg
Tel.: 0341/356430 Fax: 0341/3564333

BAUHERR: Bergbau-Technik-Park
Hauptstraße 19, 04463 Großpösna

BAUVORHABEN: Umsetzung Lagerhalle
von Störmthal in den Bergbau-Technik-Park
Am Westufer 2, 04463 Großpösna

BENENNUNG: Lageplan
Genehmigungsplanung

	DATUM	ZEICHEN
Bearb.	08.05.2019	Meißner
Gez.	08.05.2019	Janus
Gepr.	08.05.2019	Sterzik

PLAN-NR. 218009-005-og-0

MAßSTAB 1 : 500

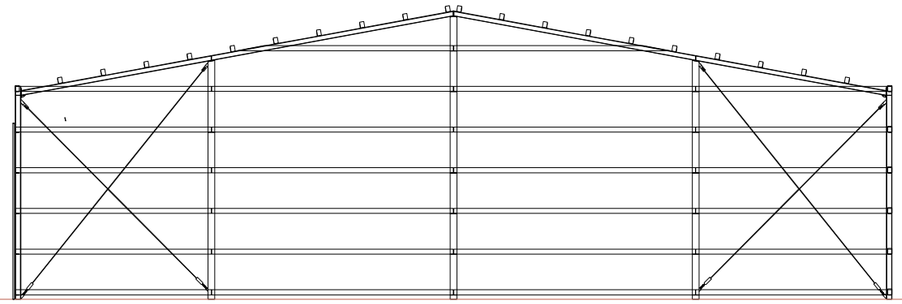

Giebelbinder

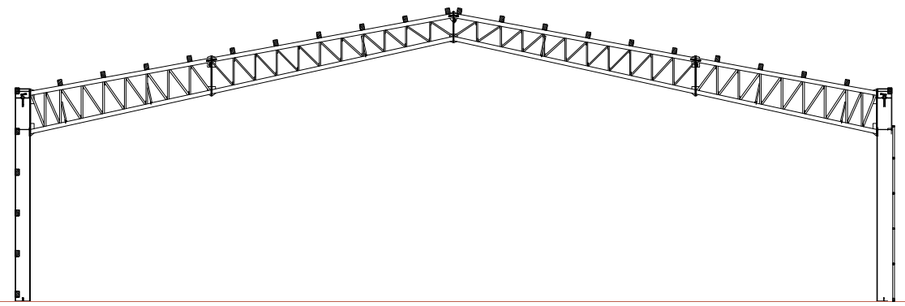

Mittelbinder

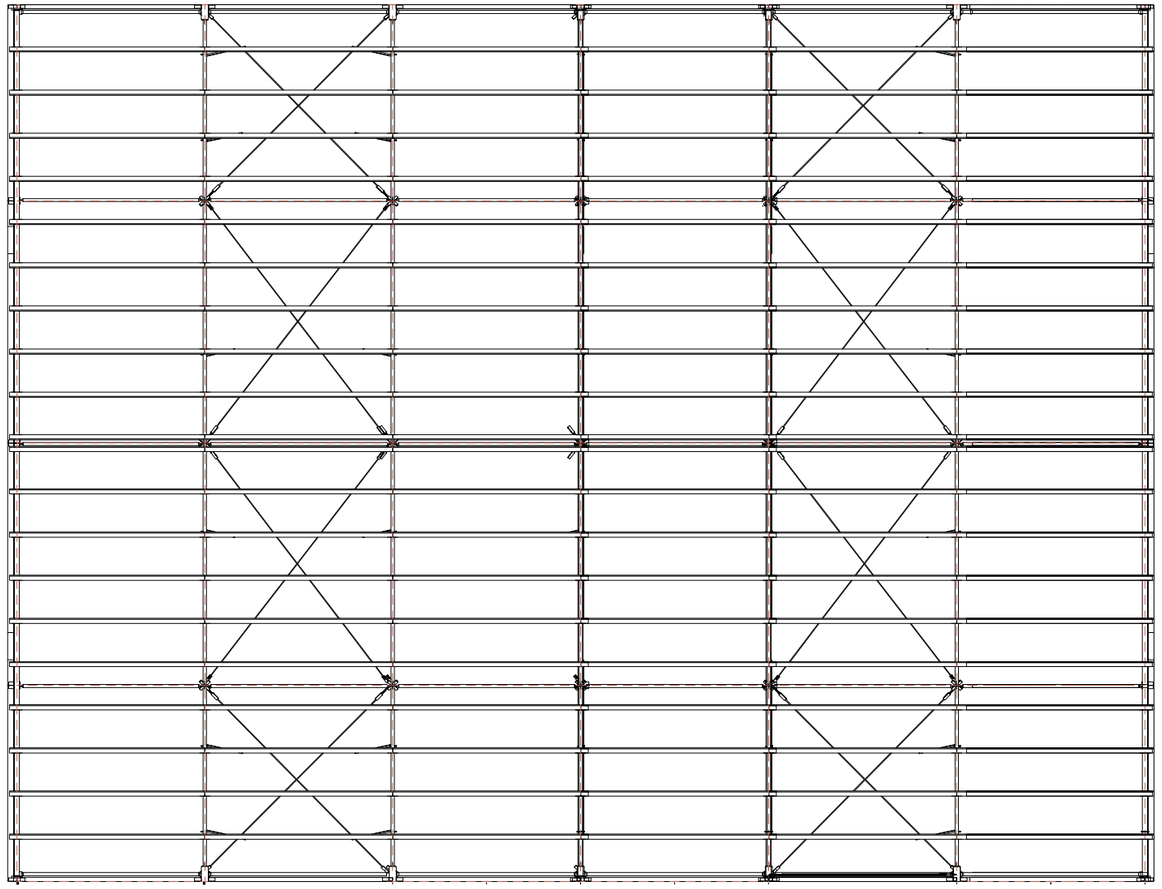

Draufsicht

5200 | 3800 | 3 x 4500 | 3800 | 5200

31500
Achsmaß

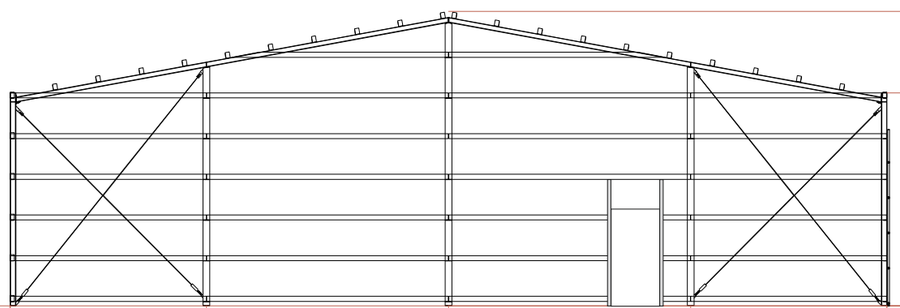

Giebelbinder

4700 | 5800 | 5800 | 4700

21000 Außenkante

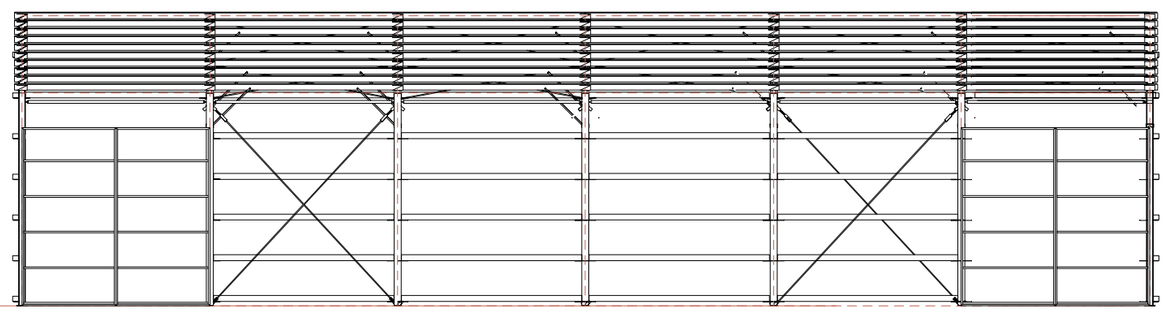

Seitenansicht

Entwurfszeichnung - Typ SD 21,00m

Straße/Ort	Am Westufer 2, 04463 Großpösna
NN-Höhe	131 m
Kreis	Leipzig
Schneelastzone	2
Schneelast	85 kg/qm bis NN-Höhe 286 m
Windlastzone	2

TEPE SYSTEMHALLEN
Tel. 02590-93964-0 - Fax -44
www.tepe-systemhallen.de